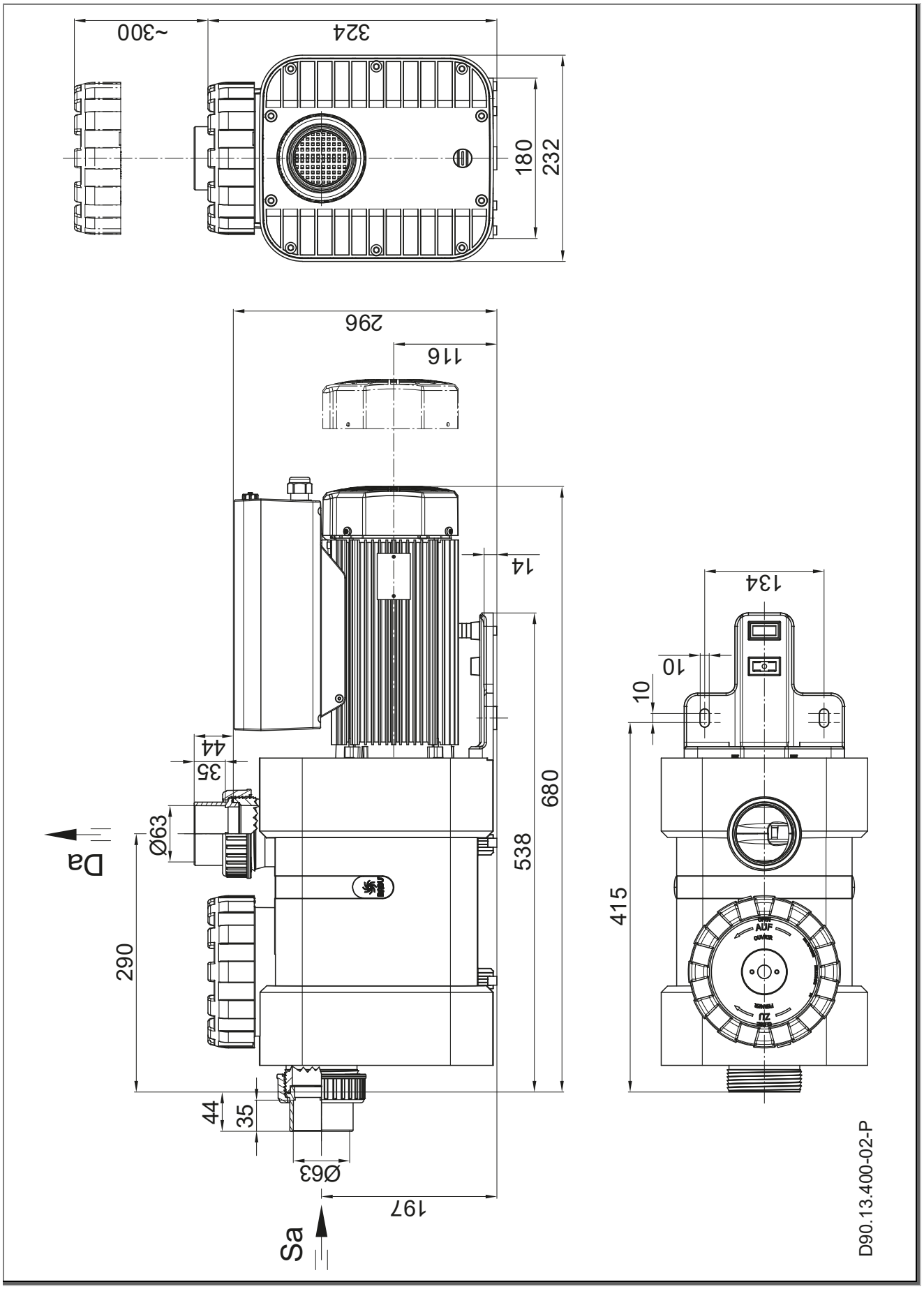
~300
324
180
232
296
116
14
134
10
10
44
35
680
538
Ø63
Da
415
290
AUF
OUVERT
ZU
FERMÉE
44
35
Ø63
197
Sa
D90.13.400-02-P